| SO.No. | |
|---|---|

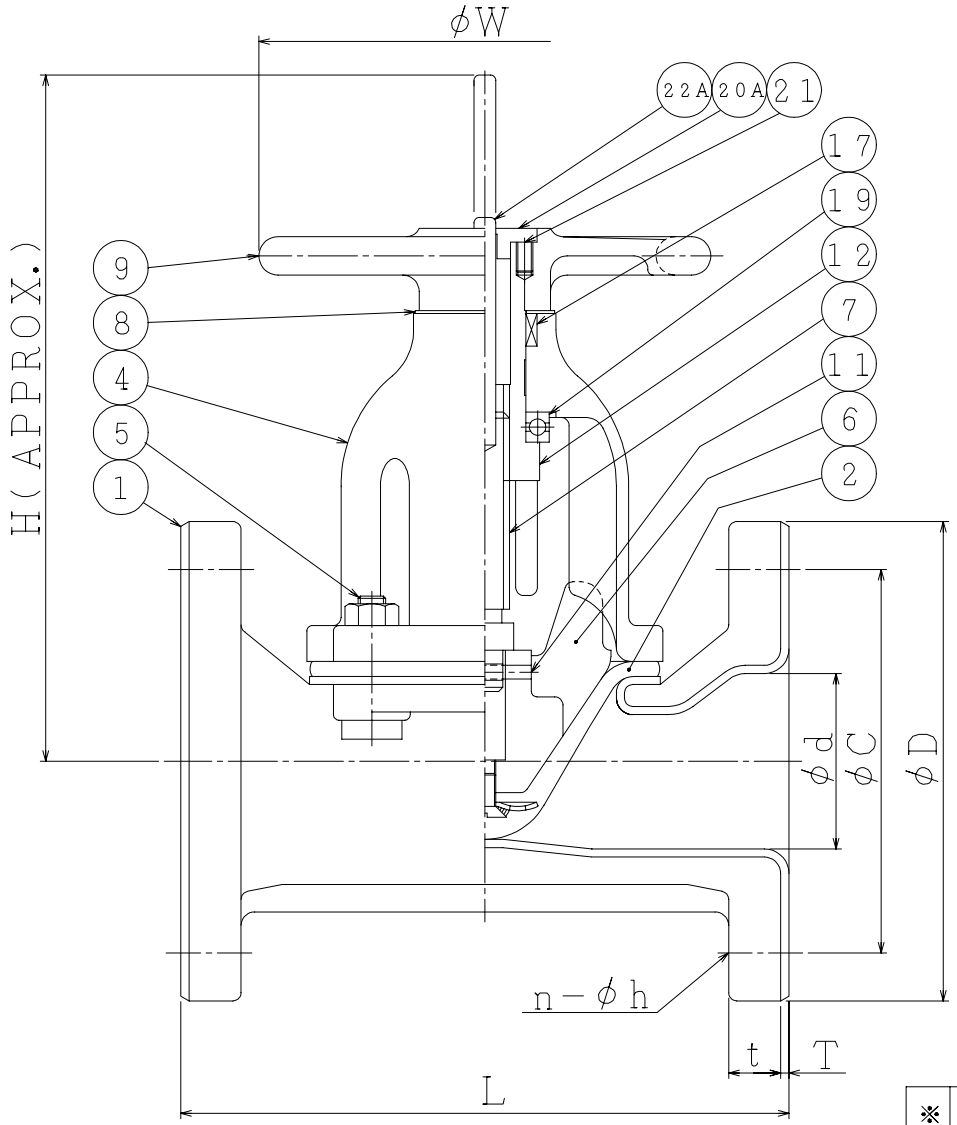


| DN | d | L | W | H | APPROX. MASS (kg) | Q'TY |
|---|---|---|---|---|---|---|
| 15 | 15 | 107 | 80 | 105 | 2.6 | |
| 20 | 19 | 123 | 80 | 105 | 3.0 | |
| 25 | 25 | 132 | 80 | 155 | 4.8 | |
| 32/40 | 38 | 165 | 80 | 155 | 5.7 | |
| 50 | 51 | 197 | 140 | 210 | 7.8 | |
| 65 | 64 | 222 | 165 | 250 | 14 | |
| 80 | 76 | 260 | 197 | 295 | 19 | |

| DN | JIS 10K FF | | | | ANSI CL125 FF | | | | t | T |
|---|---|---|---|---|---|---|---|---|---|---|
| | D | C | n | h | D | C | n | h | | |
| 15 | 95 | 70 | 4 | 15 | 89 | 60.3 | 4 | 16 | 13 | 3 |
| 20 | 100 | 75 | 4 | 15 | 98 | 69.9 | 4 | 16 | 13 | 3 |
| 25 | 125 | 90 | 4 | 19 | 108 | 79.4 | 4 | 16 | 13 | 3 |
| 32 | 135 | 100 | 4 | 19 | 127 | 88.9 | 4 | 16 | 16 | 3 |
| 40 | 140 | 105 | 4 | 19 | 127 | 98.4 | 4 | 16 | 16 | 3 |
| 50 | 155 | 120 | 4 | 19 | 152 | 120.6 | 4 | 20 | 19 | 3 |
| 65 | 175 | 140 | 4 | 19 | 178 | 139.7 | 4 | 20 | 19 | 3 |
| 80 | 185 | 150 | 8 | 19 | 191 | 152.4 | 4 | 20 | 19 | 3 |

備考：フランジ厚さtは英国標準規格(D級)による。
NOTE:THICKNESS OF FLANGE CONFORM TO BS10 TABLE D

| NO. | PART NAME | | MATERIAL | Q'TY | REMARKS |
|---|---|---|---|---|---|
| 22A | 指示棒 | INDICATOR ROD | PA | 1 | ポリアミド(ナイロン) POLYAMIDE |
| 21 | 六角穴付止めねじ | SET SCREW | S45C | 2 | |
| 20A | キャップ | CAP | CR | 1 | クロロプレンゴム CHLOROPRENE RUBBER |
| 19 | スラスト玉軸受 | THRUST BALL BEARING | SUJ2 | 1 | DN65、80 |
| 17 | フェルトワッシャ | FELT WASHER | フェルト | 1 | OILED |
| 12 | スリーブ | SLEEVE | SUM32 | 1 | |
| 11 | コンプレッサピン | PIN | S20CK | 1 | |
| 9 | ハンドル車 | HANDWHEEL | FC200 | 1 | |
| 8 | スラスト座金 | THRUST WASHER | SUS304 | 1 | |
| 7 | スピンドル | SPINDLE | SS400 | 1 | |
| 6 | コンプレッサ | COMPRESSOR | FC200 | 1 | |
| 5 | ボルト、ナット | BOLT&NUT | SS400 | 4s | |
| 4 | ボンネット | BONNET | FC200 | 1 | |
| 2 | ダイヤフラム | DIAPHRAGM | ※ | 1 | |
| 1 | 本体 | BODY | FC200 +SRL | 1 | 軟質天然ゴム引 SOFT NATURAL RUBBER LINED |

| ※ | ダイヤフラム材料 DIAPHRAGM MATERIAL |
|---|---|
| NR | NR: 天然ゴム NATURAL RUBBER |
| CR | CR: クロロプレンゴム CHLOROPRENE RUBBER |
| AB | NBR: ニトリルゴム NITRILE BUTADIENE RUBBER |
| BG | IIR: ブチルゴム BUTYL RUBBER |
| EP | EPDM: エチレンプロピレンゴム ETHYLENE-PROPYLENE RUBBER |

| | | | |
|---|---|---|---|
| ACTION | | TITLE | 手動操作式ダイヤフラム弁 MANUAL OPERATED DIAPHRAGM VALVE |
| APPROVED | Y. Misazaki | | |
| CHECKED | Y. Mizushima | CODE NO. | 533N−※−15/80 |
| DRAWN | T.MITANI | DRAWING NO. | FB0214−049A |
| DATE | '12.10.22 | | REV. 1 |

NDV NIPPON DAIYA VALVE CO., LTD.
TOKYO JAPAN

| REV NO. | DATE | DRAWN | DATE |
|---|---|---|---|
| 1 | '12.10.22 | S.HASEBE | '93.10.19 |
| REV 0 | | | |