SO.No.

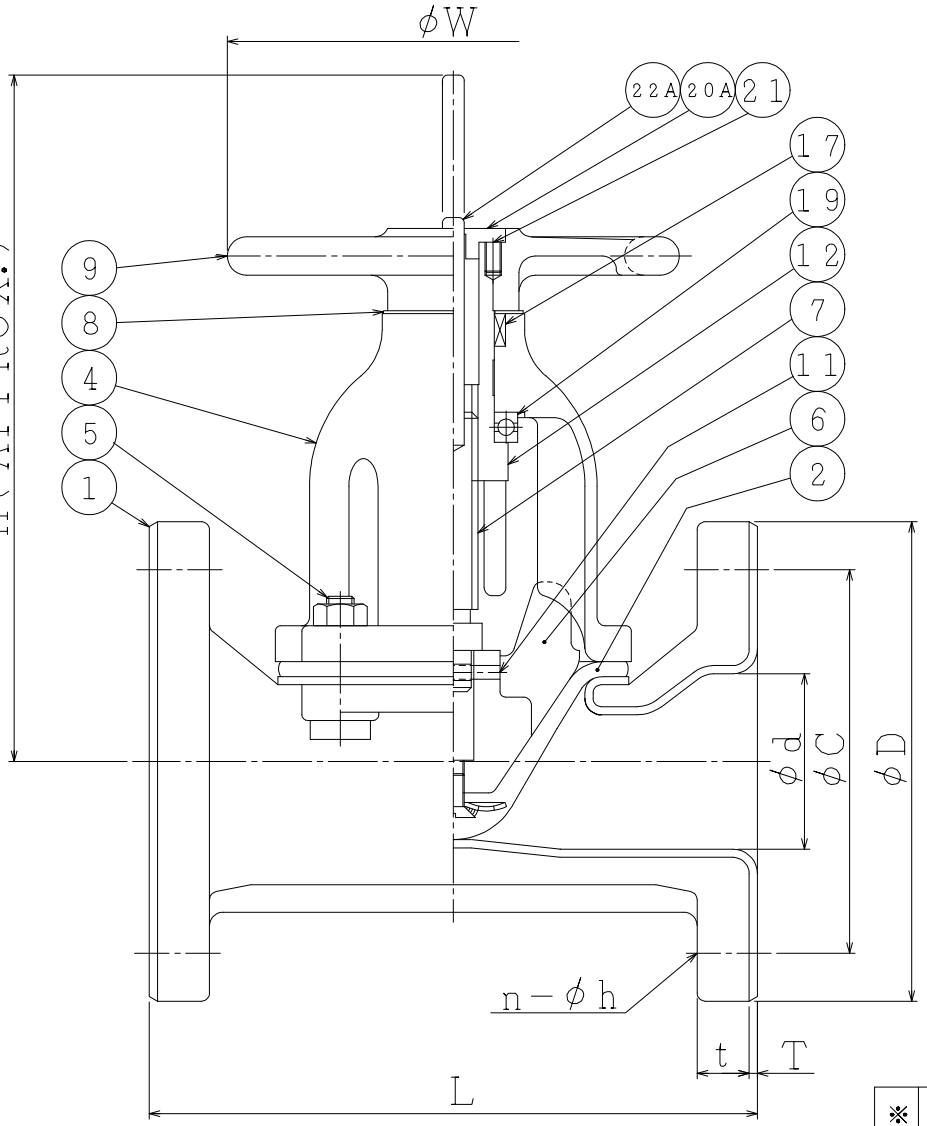

DN	d	L	W	H	APPROX. MASS (kg)	Q'TY
15	15	107	80	105	2.6	
20	19	123	80	105	3.0	
25	25	132	80	155	4.8	
32/40	38	165	80	155	5.7	
50	51	197	140	210	7.8	
65	64	222	165	250	14	
80	76	260	197	295	19	

DN	JIS 10K FF				ANSI CL125 FF				t	T
	D	C	n	h	D	C	n	h		
15	95	70	4	15	89	60.3	4	16	13	3
20	100	75	4	15	98	69.9	4	16	13	3
25	125	90	4	19	108	79.4	4	16	13	3
32	135	100	4	19	127	88.9	4	16	16	3
40	140	105	4	19	127	98.4	4	16	16	3
50	155	120	4	19	152	120.6	4	20	19	3
65	175	140	4	19	178	139.7	4	20	19	3
80	185	150	8	19	191	152.4	4	20	19	3

備考：フランジ厚さtは英国標準規格(D級)による。
NOTE:THICKNESS OF FLANGE CONFORM TO BS10 TABLE D

NO.	PART NAME		MATERIAL	Q'TY	REMARKS
22A	指示棒	INDICATOR ROD	PA	1	ポリアミド(ナイロン) POLYAMIDE
21	六角穴付止めねじ	SET SCREW	S45C	2	
20A	キャップ	CAP	CR	1	クロロプレンゴム CHLOROPRENE RUBBER
19	スラスト玉軸受	THRUST BALL BEARING	SUJ2	1	DN65,80
17	フェルトワッシャ	FELT WASHER	フェルト	1	OILED
12	スリーブ	SLEEVE	SUM32	1	
11	コンプレッサピン	PIN	S20CK	1	
9	ハンドル車	HANDWHEEL	FC200	1	
8	スラスト座金	THRUST WASHER	SUS304	1	
7	スピンドル	SPINDLE	SS400	1	
6	コンプレッサ	COMPRESSOR	FC200	1	
5	ボルト，ナット	BOLT&NUT	SWCH	4s	
4	ボンネット	BONNET	FC200	1	
2	ダイヤフラム	DIAPHRAGM	※	1	
1	本体	BODY	FCD-S +IIRL	1	ブチルゴム引 BUTYL RUBBER LINED

※	ダイヤフラム材料 DIAPHRAGM MATERIAL
NR	NR: 天然ゴム NATURAL RUBBER
CR	CR: クロロプレンゴム CHLOROPRENE RUBBER
AB	NBR: ニトリルゴム NITRILE BUTADIENE RUBBER
BG	IIR: ブチルゴム BUTYL RUBBER
EP	EPDM: エチレンプロピレンゴム ETHYLENE-PROPYLENE RUBBER

ACTION

TITLE 手動操作式ダイヤフラム弁
MANUAL OPERATED DIAPHRAGM VALVE

APPROVED	H.Tanaka	CODE NO.	536(04)N-※-15/80
CHECKED	A.Nagano		
DRAWN	K.MIYAZAWA	DRAWING NO.	FB0214-079A
DATE	2023. 7.20		REV. 2

NDV NIPPON DAIYA VALVE CO., LTD.
TOKYO JAPAN

REV NO.	DATE	DRAWN	
2	2023. 7.20		
1	'14. 8.27		
REV 0	'93.10.19	S.HASEBE	