SO.No.	

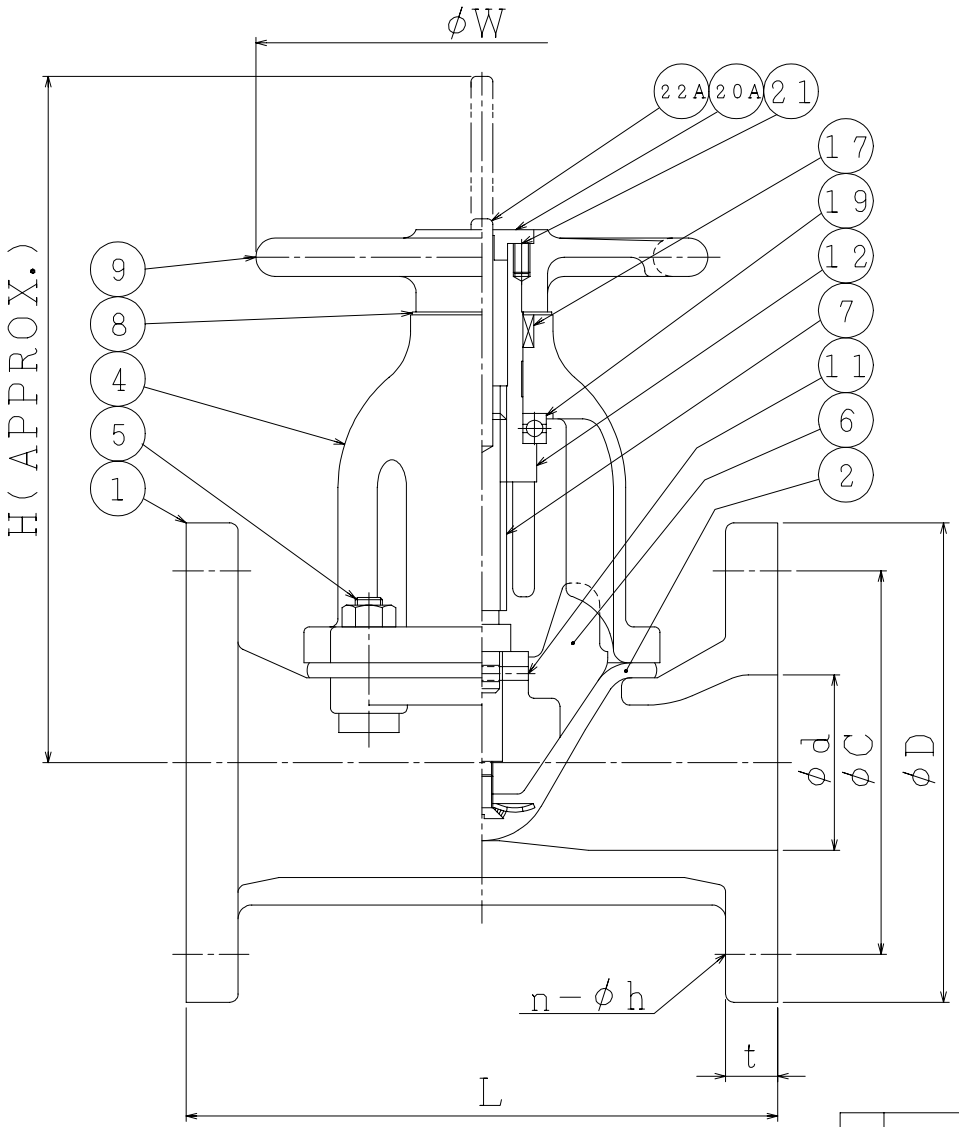

DN	d	L	W	H	APPROX. MASS (kg)	Q'TY
15	13	102	80	105	2.6	
20	19	118	80	105	3.0	
25	25	127	80	155	4.8	
40	38	159	80	155	5.7	
50	51	191	140	210	7.8	
65	64	216	165	250	14	
80	76	254	197	295	19	

DN	JIS 10K FF				ANSI CL125 FF				t
	D	C	n	h	D	C	n	h	
15	95	70	4	15	89	60.3	4	16	10
20	100	75	4	15	98	69.9	4	16	10
25	125	90	4	19	108	79.4	4	16	10
40	140	105	4	19	127	98.4	4	16	13
50	155	120	4	19	152	120.6	4	20	14
65	175	140	4	19	178	139.7	4	20	14
80	185	150	8	19	191	152.4	4	20	14

備考：フランジ厚さtは英国標準規格(D級)による。
NOTE:THICKNESS OF FLANGE CONFORM TO BS10 TABLE D

NO.	PART NAME		MATERIAL	Q'TY	REMARKS
22A	指示棒	INDICATOR ROD	PA	1	ポリアミド(ナイロン) POLYAMIDE
21	六角穴付止めねじ	SET SCREW	S45C	2	
20A	キャップ	CAP	CR	1	クロロプレンゴム CHLOROPRENE RUBBER
19	スラスト玉軸受	THRUST BALL BEARING	SUJ2	1	DN65、80
17	フェルトワッシャ	FELT WASHER	フェルト	1	OILED
12	スリーブ	SLEEVE	SUM32	1	
11	コンプレッサピン	PIN	S20CK	1	
9	ハンドル車	HANDWHEEL	FC200	1	
8	スラスト座金	THRUST WASHER	SUS304	1	
7	スピンドル	SPINDLE	SS400	1	
6	コンプレッサ	COMPRESSOR	FC200	1	
5	ボルト、ナット	BOLT&NUT	SS400	4s	
4	ボンネット	BONNET	FC200	1	
2	ダイヤフラム	DIAPHRAGM	※	1	
1	本体	BODY	SCS14	1	

※	ダイヤフラム材料 DIAPHRAGM MATERIAL
NR	NR: 天然ゴム NATURAL RUBBER
CR	CR: クロロプレンゴム CHLOROPRENE RUBBER
AB	NBR: ニトリルゴム NITRILE BUTADIENE RUBBER
BG	IIR: ブチルゴム BUTYL RUBBER
EP	EPDM: エチレンプロピレンゴム ETHYLENE-PROPYLENE RUBBER

ACTION		TITLE	手動操作式ダイヤフラム弁 MANUAL OPERATED DIAPHRAGM VALVE
APPROVED	Y. Misazaki		
CHECKED	Y. Mizushima	CODE NO.	512N−※−15/80
DRAWN	T.MOCHIZUKI	DRAWING NO.	FB0214−131A
DATE	'14. 9. 4		REV. 0

NDV NIPPON DAIYA VALVE CO., LTD.
TOKYO JAPAN

REV NO.	DATE		
REV 0	T.MOCHIZUKI	DRAWN	'14. 9. 4
			DATE