SO.No.	

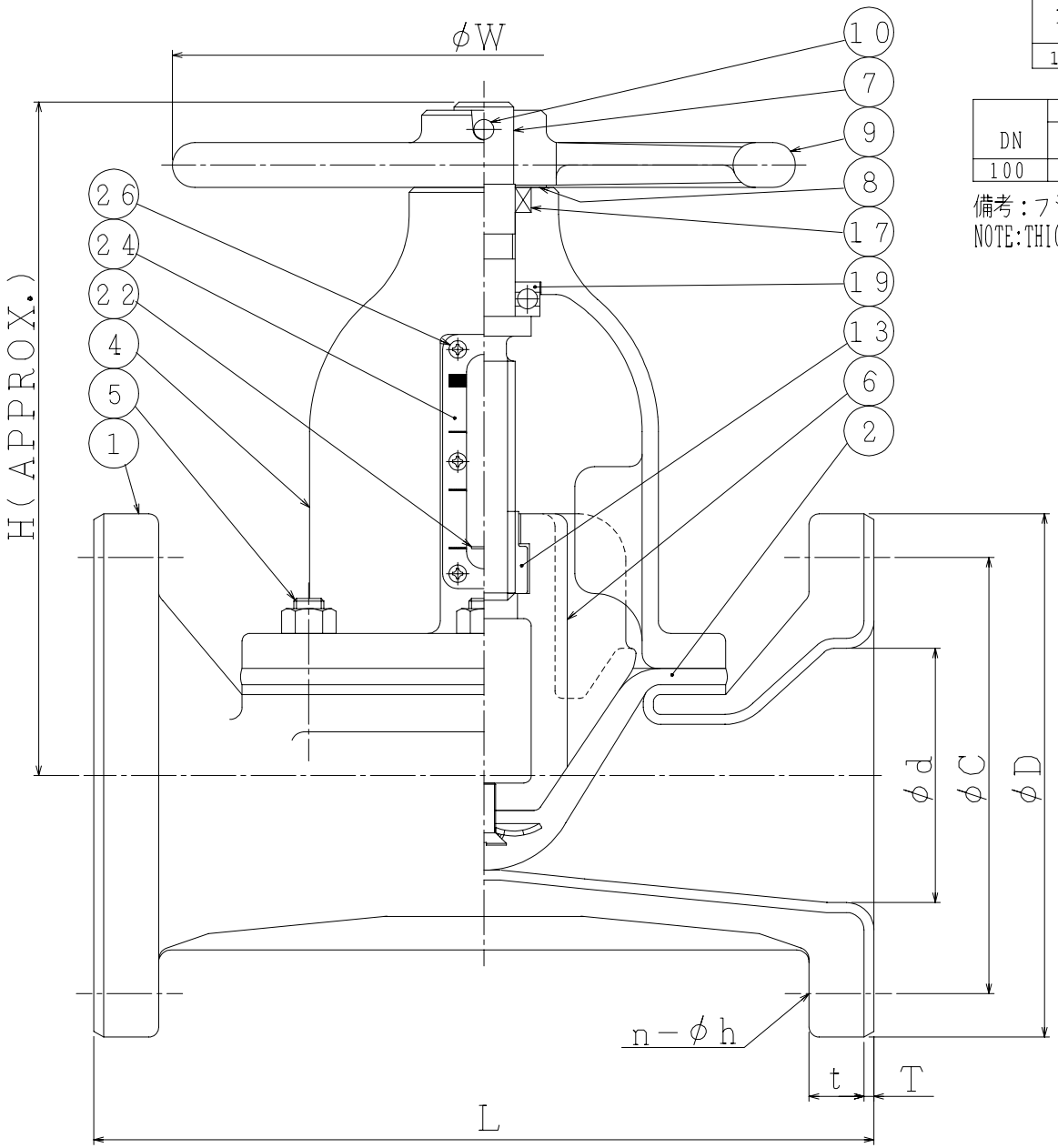

DN	d	L	W	H	APPROX. MASS (kg)	Q'TY
100	102	313	250	270	23.5	

DN	JIS 10K FF				ANSI CL125 FF				t	T
	D	C	n	h	D	C	n	h		
100	210	175	8	19	229	190.5	8	20	22	4

備考：フランジ厚さtは英国標準規格(D級)による。
NOTE:THICKNESS OF FLANGE CONFORM TO BS10 TABLE D

※	ダイヤフラム材料 DIAPHRAGM MATERIAL
NR	NR: 天然ゴム NATURAL RUBBER
CR	CR: クロロプレンゴム CHLOROPRENE RUBBER
AB	NBR: ニトリルゴム NITRILE BUTADIENE RUBBER
BG	IIR: ブチルゴム BUTYL RUBBER
EP	EPDM: エチレンプロピレンゴム ETHYLENE-PROPYLENE RUBBER

NO.	PART NAME		MATERIAL	Q'TY	REMARKS
26	十字穴付なべ小ねじ	MACHINE SCREW	SWCH	6	
24	指示板	INDICATOR	ポリアクリル	1	POLY ACRYLIC RESIN
22	指示針	POINTER	SUS304	1	
19	スラスト玉軸受	THRUST BALL BEARING	SUJ2	1	
17	フェルトワッシャ	FELT WASHER	フェルト	1	OILED
13	ねじ駒	SPINDLE NUT	FCD450	1	
10	止めピン	PIN	S20CK	1	
9	ハンドル車	HANDWHEEL	FC200	1	
8	スラスト座金	THRUST WASHER	SUS304	1	
7	スピンドル	SPINDLE	SS400	1	
6	コンプレッサ	COMPRESSOR	FC200	1	
5	ナット	NUT	SWRM	6	
	ボルト	BOLT	SWCH	6	
4	ボンネット	BONNET	FC200	1	
2	ダイヤフラム	DIAPHRAGM	※	1	
1	本体	BODY	FCD-S +HRL	1	硬質天然ゴム引 HARD NATURAL RUBBER LINED

ACTION		TITLE	手動操作式ダイヤフラム弁 MANUAL OPERATED DIAPHRAGM VALVE
APPROVED	Y. Misazaki		
CHECKED	Y. Mizushima	CODE NO.	530(04)−※−100
DRAWN	T.MOCHIZUKI	DRAWING NO.	FB0215−265A
DATE	'13.11. 8		REV. 1

NDV NIPPON DAIYA VALVE CO., LTD.
TOKYO JAPAN

REV NO.	DATE	DRAWN	DATE
1	'13.11. 8	Y.IZAWA	'11.9.20
REV 0			