DN	d	L1	L2	W	JIS 10KRF D	C	n	h	t	g	f	ACTUATOR CODE PO-	B	m	H	H1	APPROX. MASS (kg)	Q'TY
15	19	140	70	80	95	70	4	15	12	51	1	06DN	314	15~18	221	149	8.0	
20	19	140	70	80	100	75	4	15	14	56	1	06DN	314	15~18	221	149	8.4	
25	25	160	80	90	125	90	4	19	14	67	1	06DN	314	15~18	232	161	11.0	
25												08DN	392	17~21	253	173	15.3	
40	38	180	90	138	140	105	4	19	16	81	2	08DN	392	17~21	267	187	18.6	
40												10DN	500	20~26	316	212	27.2	
50	51	200	100	160	155	120	4	19	16	96	2	10DN	500	20~26	341	237	33.1	
50												12DN	634	26~33	372	254	45.1	
65	64	240	120	192	175	140	4	19	18	116	2	10DN	500	20~26	352	248	36.2	
65												12DN	634	26~33	383	265	51.5	
80	76	260	130	178	185	150	8	19	18	126	2	12DN	634	26~33	412	293	59.5	

流路切換状態図
Flow Diagrams
(数字はポジションを表わします。
①,②,③,④ :Position No.)

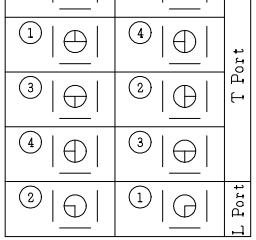

＊3：電磁弁付の場合
＊3 :In case of with Solenoid Valve.

駆動部取付方向(PO-06/12DN)
ACTUATOR POSITION

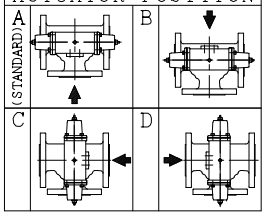

◀ 空気取入口(SUP)

※	シート材料 SEAT MATERIAL
NTF	R.PTFE(NEW PTFE)
NCF	R.PTFE (カーボンファイバ入 CARBON FIBER FILLED)
NGR	R.PTFE (ガラスファイバ入 GLASS FIBER FILLED)

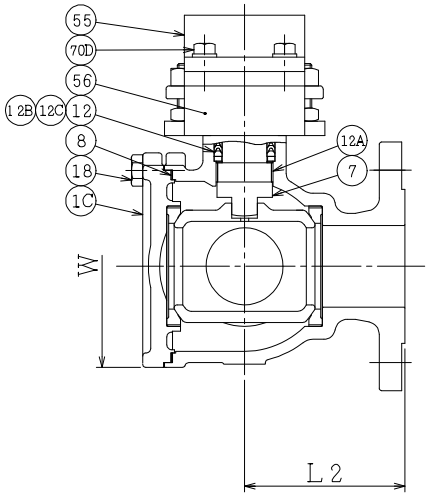

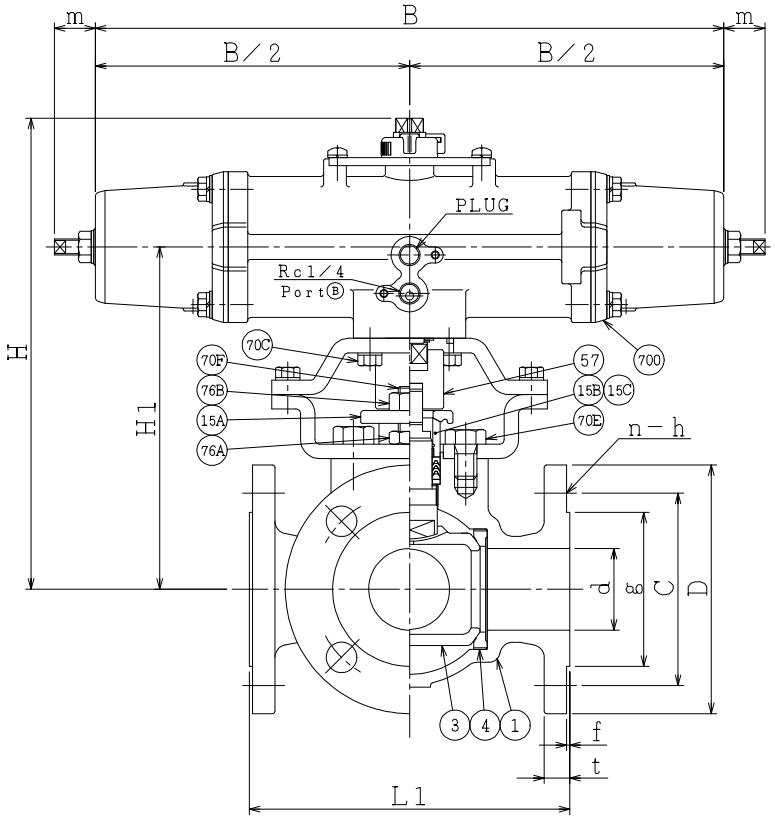

NOTE
(＊1) NEW PTFE

NO.	PART NAME		MATERIAL	Q'TY	REMARKS
700	駆動部	ACTUATOR		1S	
76B	六角ナット	NUT	SUS304	2	
76A	六角ナット	NUT	SUS304	2	
70F	長ねじボルト	STUD BOLT	SUS304	2	
70E	六角ボルト	BOLT	SUS304	2	
70D	六角ボルト	BOLT	SUS304	4	
70C	六角ボルト	BOLT	SUS304	4	
57	カップリング	COUPLING	SUS	1	
56	ヨーク B	YOKE B	SS400	1	
55	ヨーク A	YOKE A	SS400	1	
18	六角ボルト	BOLT	SUS304	4~6	
15C	ステム軸受	BEARING	NTF	1	(＊1)
15B	パッキン押え輪	GLAND	SUS304	1	
15A	パッキン押え	GLAND FLANGE	SCS13A	1	
12C	座金	WASHER	SUS316	1	
12B	スラスト座金	THRUST WASHER	NTF	1	(＊1)
12A	軸受	BEARING	NTF	1	(＊1)
12	パッキン	PACKING	NTF	1S	(＊1)
8	ガスケット	GASKET	NTF	1	(＊1)
7	ステム	STEM	SUS304	1	
4	シート	SEAT	※	4	
3	ボール	BALL	SCS13A	1	
1C	シート押え	SIDE COVER	FCD400	1	
1	本体	BODY	FCD400	1	

ACTION		TITLE	空気操作式ボール弁 PNEUMATIC OPERATED 3-WAY BALL VALVE(J10K)
APPROVED	Y.Miyazaki		
CHECKED	Y.Ito	CODE NO.	EPO1304NB-(L4)/T4-※-15/80
DRAWN	Y.NONAMI	DRAWING NO.	FB2735-001A
DATE	2025. 2.13		REV. 2

NDV NIPPON DAIYA VALVE CO., LTD.
TOKYO JAPAN

SO.No.

REV NO.	DATE	DRAWN	DATE
2	2025. 2.13		
1	2016. 3. 8		
REV 0	2013. 3.11	S.KITAGAWA	